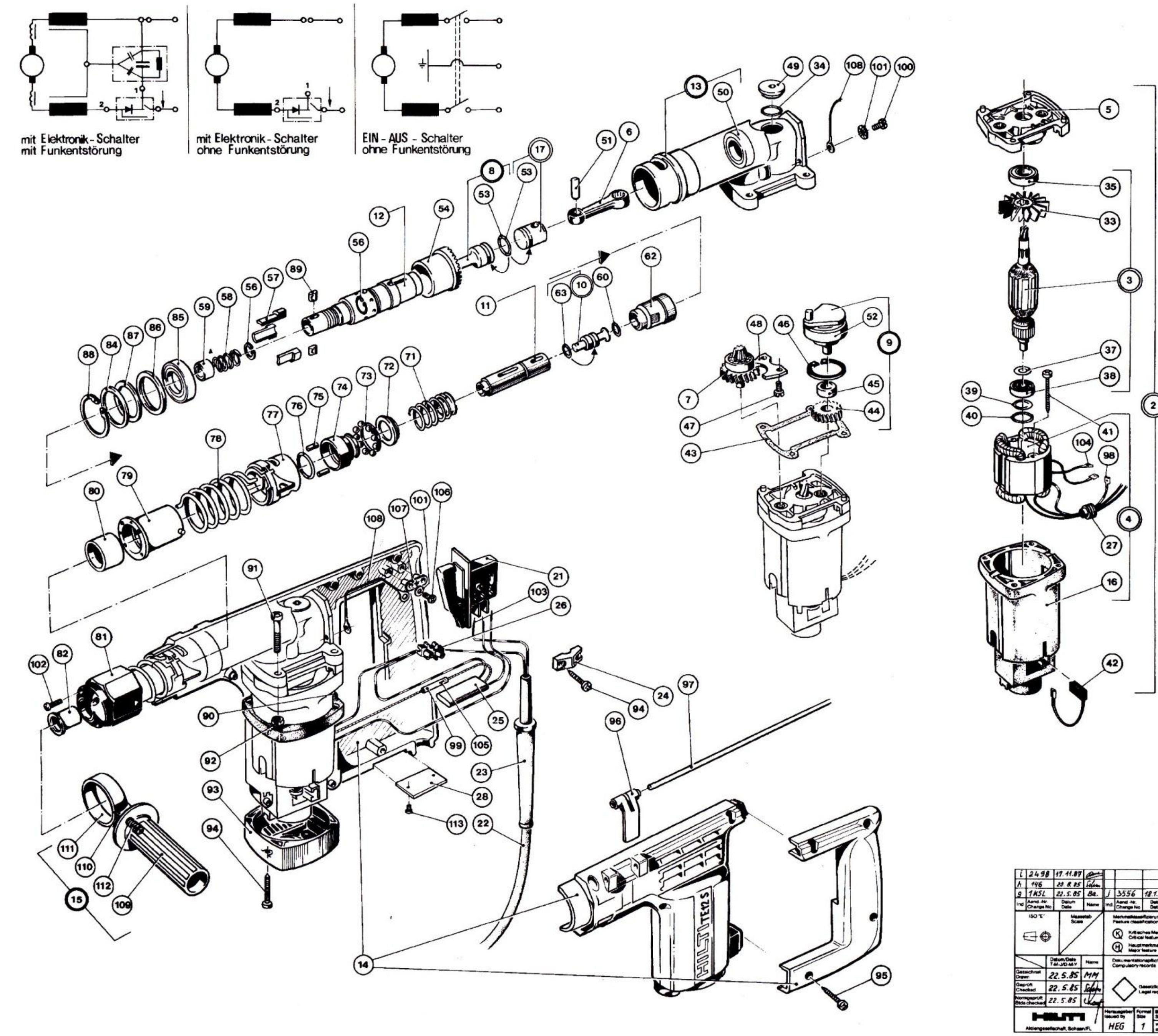

i	2498	17.11.87									
h	146	20.8.85									
g	1KSL	22.5.85	Ba.	j	3556	18.1.89					
Ind	Aend.-Nr. Change No	Datum Date	Name	Ind.	Aend.-Nr. Change No	Datum Date	Name	Ind.	Aend.-Nr. Change No	Datum Date	Name

Passmass Tol. size | Abmasse Deviations mm

ISO "E"

Massstab Scale

Merkmalklassifizierung Feature classification
(K) Kritisches Merkmal Critical feature
(H) Hauptmerkmal Major feature

Werkstoff (Ausgangsteil)
Material (Initial part)

	Datum/Date T-M-J/D-M-Y	Name
Gezeichnet Drawn	22.5.85	MM
Geprüft Checked	22.5.85	
Normgeprüft Stds checked	22.5.85	

Dokumentationspflicht Compulsory records
Gesetzliche Forderung Legal requirement

Benennung
Servicezeichnung TE12S
Title (Description)

Aktiengesellschaft, Schaan/FL

Herausgeber Issued by: HEG | Format Size: 1 | Blatt Sheet 2 von of 2 Blatt Sheets

Zeichnungs-Nr./Drawing No 27019